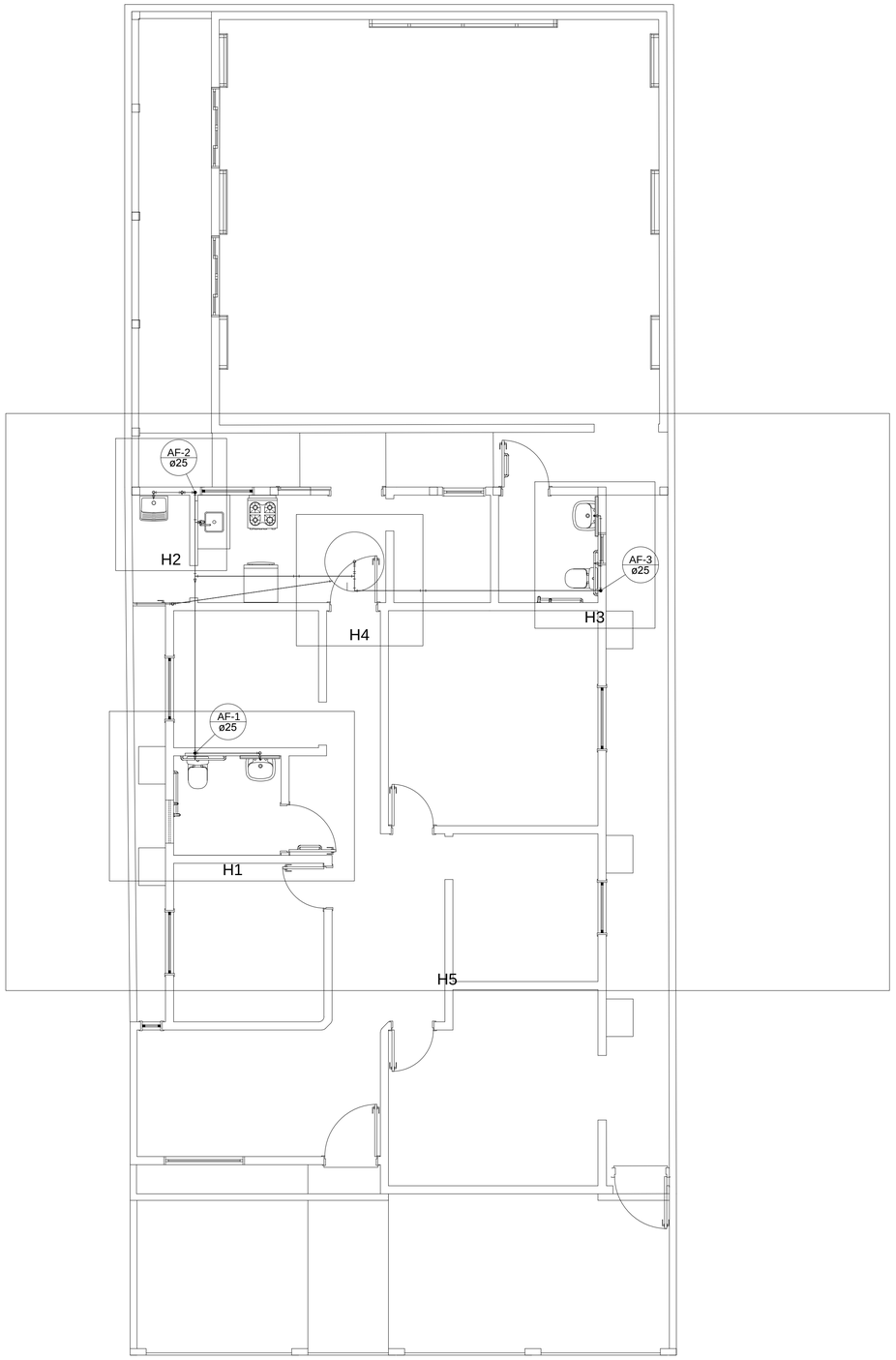

ESCALA: 1/50

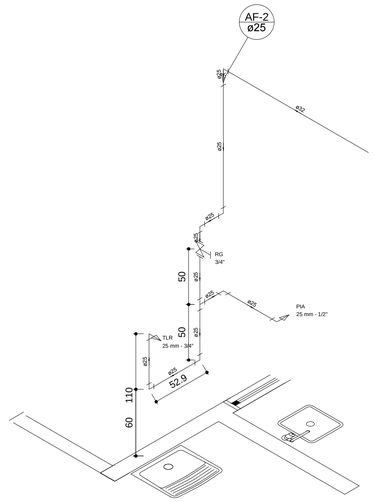

Detalhe H2
escala 1:25

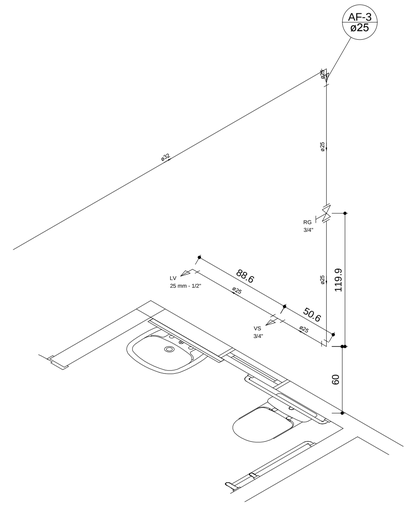

Detalhe H3
escala 1:25

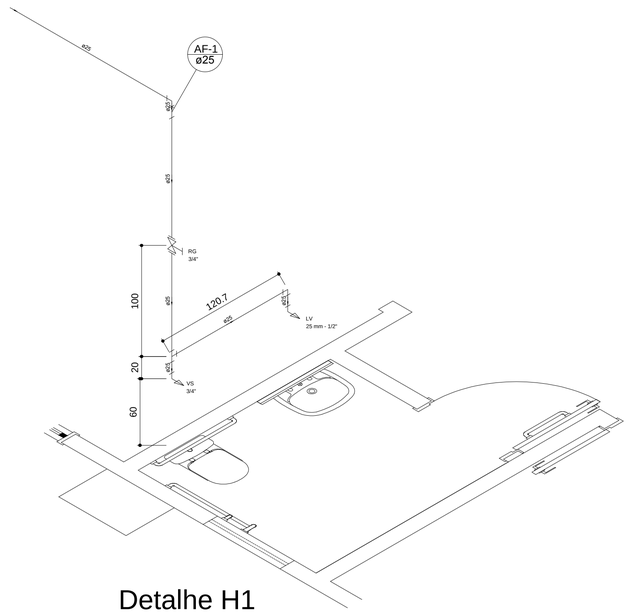

Detalhe H1
escala 1:25

PROPRIETÁRIO.

CRESS- CONSELHO REGIONAL DE SERVIÇO SOCIAL

AUTOR DO PROJETO.

RADAMES F DA SILVA
ENGENHEIRO CIVIL
CREA 9970 - D/AC

HIDRAULICO

Nº DA FOLHA. 1/2

END. DA OBRA.
Rua: Conquista, N° 460, Bairro: Geraldo Fleming, Rio Branco - Acre.

PROJETO.
REFORMA E AMPLIAÇÃO

DESENHO DA FOLHA.
PLANTAS E CORTES

CIDADE ESTADO.
RIO BRANCO - ACRE

ÁREAS.
TERRENO: 225,08 m²
EXISTENTE : 111,91 m²
ACONTRUIR: 49,80 m²
CONSTRUÇÃO: 161,71 m²
T.O. : 54.15%
T.P. : 45.84%

ESCALAS. INDICADA

DATA. JUNHO 2019

DESENHO.
RADAMES
99972-0220